CARTELLONISTICA ESPLICATIVA VERTICALE

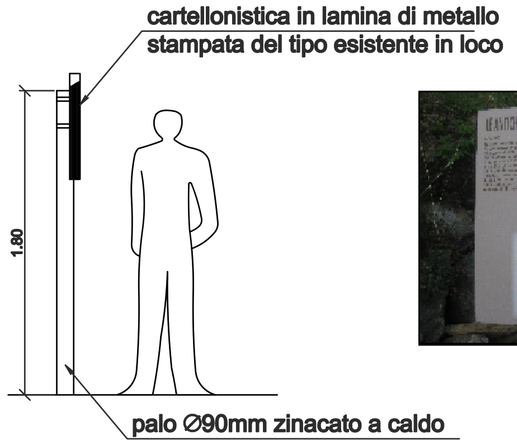

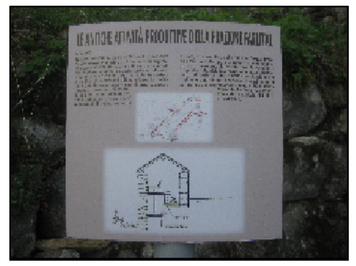

CARTELLONISTICA ESPLICATIVA ORIZZONTALE

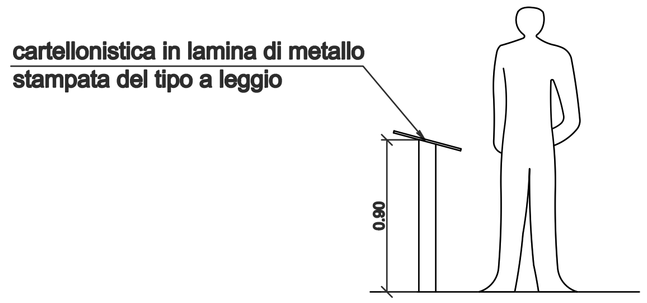

STACCIONATA N LEGNO

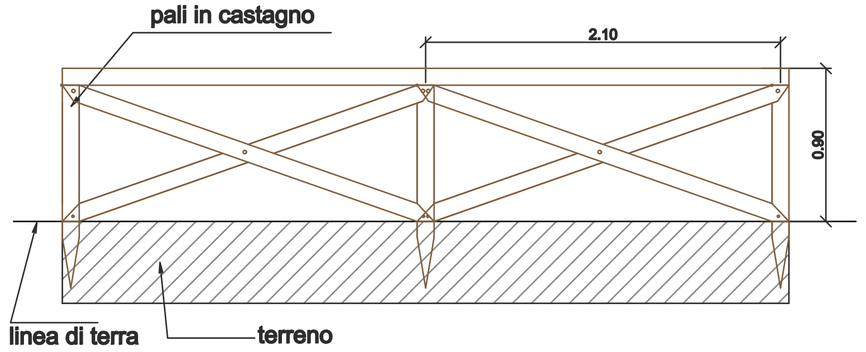

RETE METALLICA CON CHIODI E RETICOLO DI CONTENIMENTO IN FUNI

RAFFORZAMENTO CORTICALE MEDIANTE RIVESTIMENTO DI PARETI CON RETE METALLICA A DOPPIA TORSIONE ANCORATA E CON RETICOLO DI CONTENIMENTO IN FUNI DI ACCIAIO

VISTA FRONTALE DEI TELI DI RETE METALLICA CON AGGIUNTA DI FUNI DI ACCIAIO D'ORDITURA CON ANDAMENTO DIAGONALE

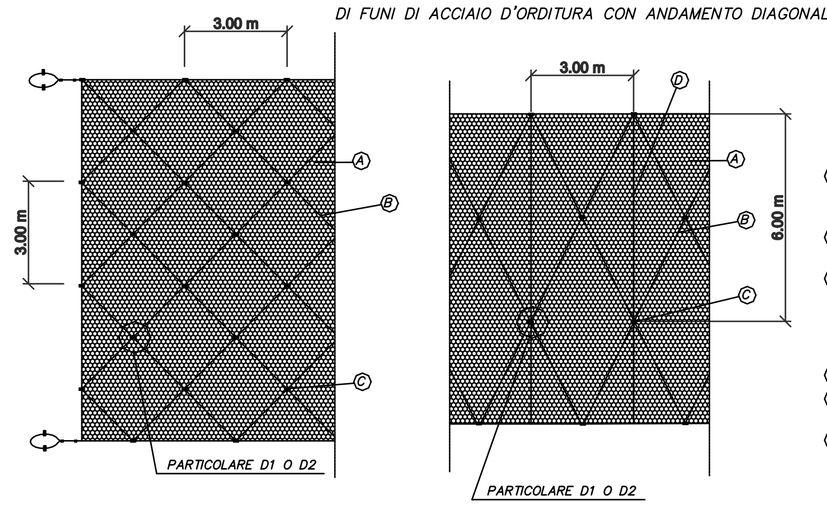

- (A) *RETE METALLICA A DOPPIA TORSIONE CON MAGLIA TIPO 8x10 E FILO ø 2.7/3.7 mm ZINATURA Zn–Al 5%–MM E PLASTICATA*
- (B) *FUNE DI ACCIAIO DIAGONALE ø 12 mm ANIMA TESSILE, DIN 3060*
- (C) *ANCORAGGI DELLA RETE METALLICA DA ² SISTEMARE IN RAGIONE DI 1 OGNI 18 m E CON LUNGHEZZA TALE DA IMMORSARSI NEL SUBSTRATO INALTERATO (VEDI PARTICOLARE D1 E D2)*
- (D) *FUNI DI ACCIAIO VERTICALI (OPZIONALI)*
- (E) *FUNE DI ACCIAIO DI SOMMITA' ø 16 mm ANIMA TESSILE, DIN 2078*
- (F) *FUNE DI ACCIAIO DI PIEDE ø 12 mm ANIMA TESSILE, DIN 3060*

BARRIERA DI PROTEZIONE TIPO ESISTENTE IN LOCO

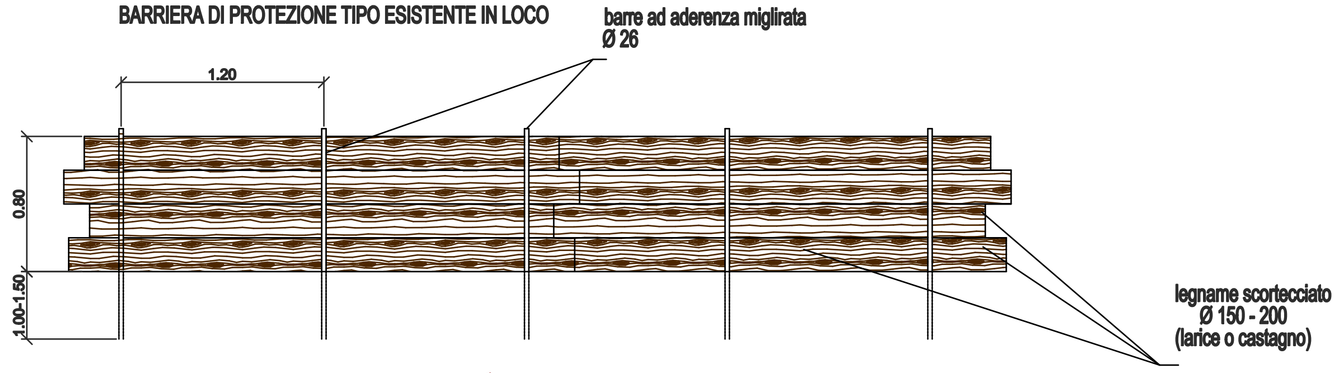

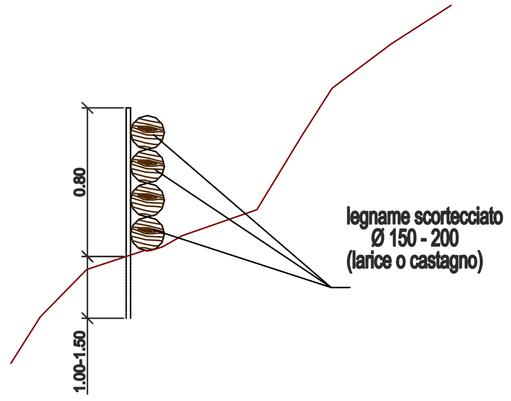

SISTEMI DI ANCORAGGIO IN PARETE

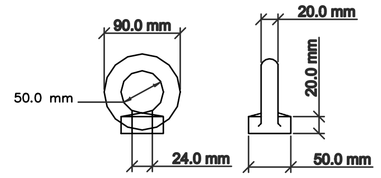

CARATTERISTICHE DEI GOLFARI IN ACCIAIO GALVANIZZATO

PARTICOLARE D

PARTICOLARE D1
ESEMPIO DI SISTEMA DI ANCORAGGIO PER RETE A DOPPIA TORSIONE A MAGLIE ESAGONALI

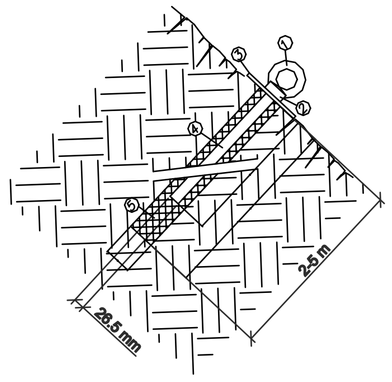

- (1) *GOLFARE GALVANIZZATO*
- (2) *DISPOSITIVO DI BLOCCAGGIO*
- (3) *PIASTRA DI RIPARTIZIONE 20x20 cm*
- (4) *BARRA DI ACCIAIO ZINCATA*
- (5) *MALTA CEMENTIZIA*
- (A) *LARGHEZZA FORO 3.5–4.5 m*
- (B) *LARGHEZZA BARRA 3–4 m*
- (C) *DIAMETRO PERFORAZIONE 40.0 mm*

COMUNE DI FONTAINEMORE
REGIONE AUTONOMA VALLE D'AOSTA
PROGETTO DEFINITIVO-ESECUTIVO
CIG 41312363CB CUP E45J11000050002

Raggruppamento:
Geometra Andrea Livioso
Via Roma n°140/a -11020
Donnas (AO)
Dott.Arch. Claudio Allod
Praz. Orbellias n°14 - 11020
Challand Saint Anselme (AO)
Geol. Fiorenzo Bordignon
Via Superga n°11/b - 10050
Sant'Antonio di Susa (TO)

TITOLO: LAVORI DI VALORIZZAZIONE DEL PERCORSO STORICO-NATURALISTICO LUNGO IL RU FARETTAZ

OGGETTO: PARTICOLARI COSTRUTTIVI

SCALA: 1:25

TAVOLA: 5

DATA: Luglio 2012

REVISIONE:

COMMITTENTE: Amm. Com.le di Fontainemore